FEUX FLASH À LED

ST6-OR

Feu flash | LED | 6 LEDs | 12-24V | orange

EAN: 5414184019461

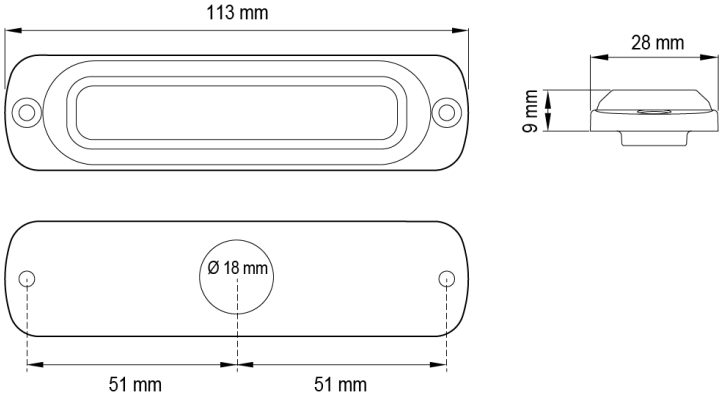

Caractéristiques

CISPR 25	12V : CISPR 25 Class 3 - 24V : CISPR 25 Class 2
Couleur	Orange
Couleur lentille	Transparant
Degrée-IP	IPX7
Dimensions	113 mm x 28 mm x 9 mm
ECE R65 Classe 1	Oui
ECE R65 Classe 2	Oui
EMC	EMC R10
EMC R10	Oui
Livré avec	Écrous de fixation, joint de montage, manuel
Longueur cable (m)	0,21 m
Modèle	Allongé
Montage	Montage en surface
Nombre de LEDs	6

Nombre de fonctions flash	29
Poids (kg)	0,14 Kg
Raccordement	Câble fin ouvert
Source lumineuse	LED
Synchronisable	Oui
Série	ST SUPER THIN
Temperature d'opération	-30°C / +65°C
Tension	12V - 24V
Watt	14,40 Watt
Á commander par	1