PSLM2-B

Gyrophare | LED | bleu | magnétique | rechargeable

EAN: 5414184001534

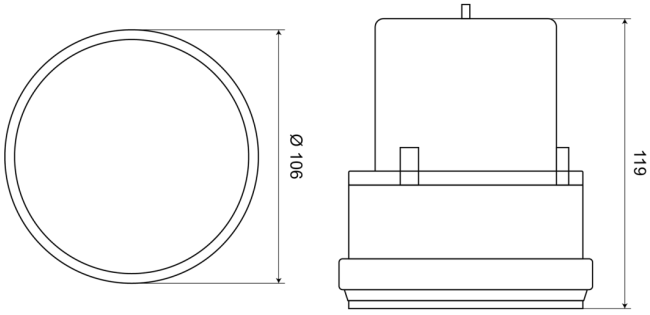

Caractéristiques

Autonomie	200 heures
Batterie	Oui
Couleur	Bleu
Diamètre mm	106 mm
ECE R65	Non
Emballage	Boite blanche avec étiquette
Flash/minute	60 triple
Hauteur	111 - 130 mm
Hauteur mm	120 mm
Montage	Magnétique

Nombre de LEDs	24
Nombre de fonctions flash	1
Plage de diamètre	131 - 170 mm
Poids (kg)	0,35 Kg
Source lumineuse	LED
Synchronisable	Non
Tension	Batterie
Type de batterie	2 batteries type "D" LR20 (pas inclus)
Á commander par	1
Étanchéité	Oui