PM 850-C

Feu de recul | LED | cristal | 12-24V

EAN: 5414184008250

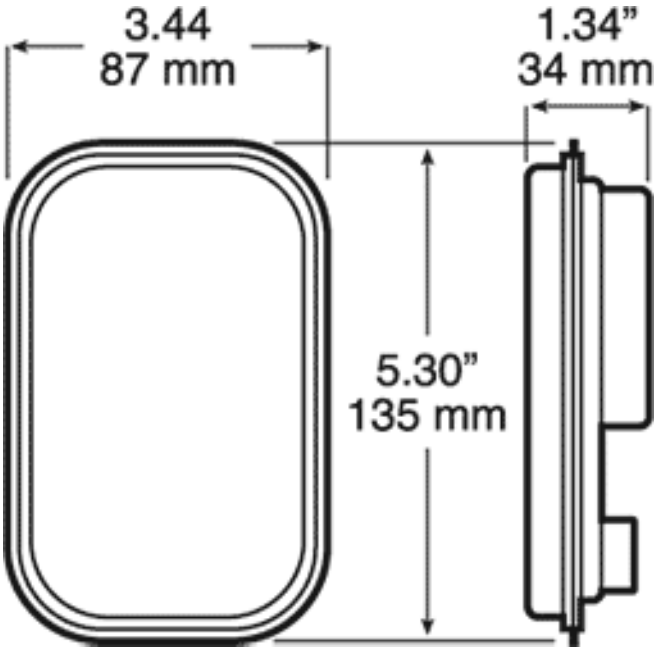

Caractéristiques

Couleur	Blanc
Côté montage	Arrière
Degrée-IP	IP67
Dimensions	135 mm x 87 mm x 34 mm
Longueur cable (m)	0,30 m

Poids (kg)	0,23 Kg
Raccordement	Câble fin ouvert
Source lumineuse	LED
Tension	12V - 24V
Type	Feux de recul