FEUX FLASH À LED

HIDE LED-BL

Feu flash | LED | 2x9 LEDs | 12-24V | bleu

EAN: 5414184018853

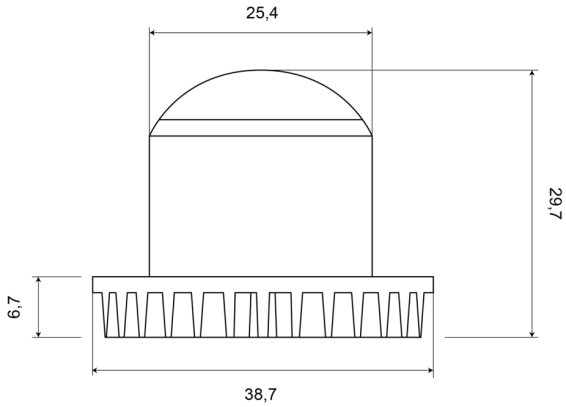

Caractéristiques

Couleur	Bleu
Couleur lentille	Transparant
Degrée-IP	IPX6
Dimensions	39 mm x 30 mm x 25 mm
ECE R65	Non
EMC	Non
Livré avec	Écrous de fixation, joint de montage, manuel
Longueur cable (m)	0,2 m
Modèle	Rond
Montage	Á encastrer

Nombre de LEDs	2x9
Nombre de fonctions flash	19
Poids (kg)	0,52 Kg
Raccordement	Câble fin ouvert
Source lumineuse	LED
Synchronisable	Oui
Série	HIDE
Tension	12V - 24V
Watt	15 Watt
Étanchéité	IPX6