FEUX AVANT ET ARRIÈRE

FP.58.137

Feu arrière | droite | 12V

EAN: 5414184002210

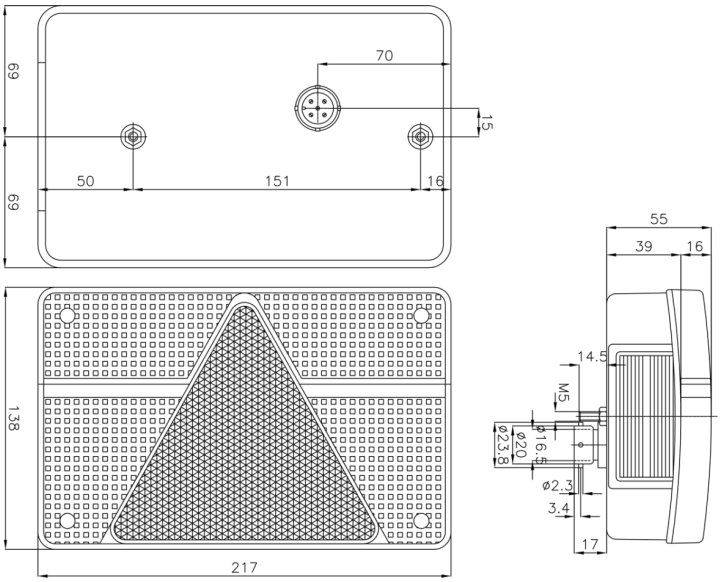

Caractéristiques

Contient Catadioptre triangulaire	Oui
Contient Clignoteur	Oui
Contient Feu anti-brouillard	Oui
Contient Feu de recul	Oui
Contient Éclairage de plaque - latéral	Oui
Couleur	Rouge/blanc
Couleur lentille	Rouge/blanc
Côté montage	Arrière - Droite
Hauteur mm	135 mm
Homologation	ECE
Livré avec	Montageboutjes en 6 pins connector

Longueur mm	215 mm
Montage	Montage en surface
Poids (kg)	0,42 Kg
Position-Stop	Oui
Raccordement	Connecteur 6 pin
Soquet	P21W-BA15s/P21/5W-BAY 15d
Source lumineuse	Halogène
Tension	12V
Type	Feux arrières
Á commander par	1
Épaisseur mm	52 mm