C2-64-DV

Éclairage intérieur | LED | longue | blanc/alu

EAN: 5414184550605

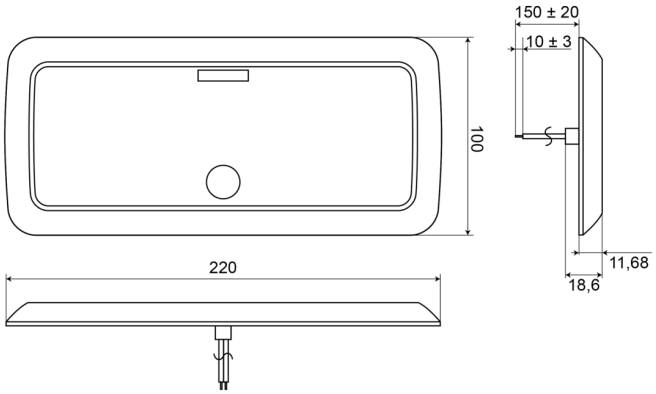

Caractéristiques

Couleur	Blanc
Couleur lentille	Opale
Dimensions	220 mm x 100 mm x 12 mm
Interrupteur	Oui
Montage	Montage en surface
Nombre de LEDs	60

Poids (kg)	0,18 Kg
Raccordement	Câble fin ouvert
Source lumineuse	LED
Tension	12V - 24V
Type	Rectangulaire
Watt	3,20 Watt