C2-62-DV

# Éclairage intérieur | LED | rond | blanc

EAN: 5414184550612

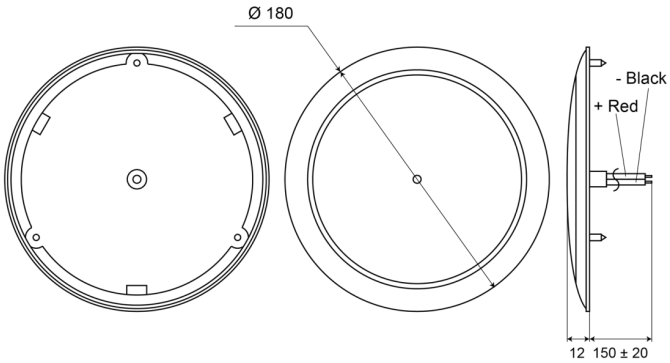


## Caractéristiques

| | |
|---|---|
| Couleur | Blanc |
| Couleur lentille | Opale |
| Degrée-IP | IP66 |
| Diamètre mm | 180 mm |
| Emballage | Boite blanche avec étiquette |
| Hauteur mm | 12 mm |
| Interrupteur | Oui |
| Livré avec | 3 écrous |
| Montage | Montage en surface |
| Nombre de LEDs | 68 |

| | |
|---|---|
| Poids (kg) | 0,12 Kg |
| Raccordement | Câble fin ouvert |
| Source lumineuse | LED |
| Tension | 12V - 24V |
| Type | Rond |
| Watt | 4 Watt |
| Á commander par | 1 |