C2-61-DV

Éclairage intérieur | LED | rond | blanc

EAN: 5414184018778

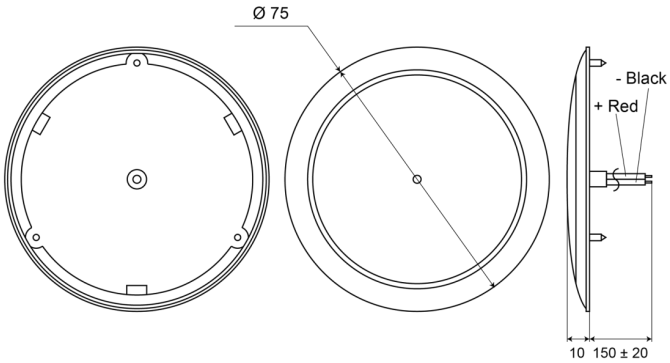

Caractéristiques

Couleur	Blanc
Couleur lentille	Opale
Degrée-IP	IP66
Diamètre mm	75 mm
Emballage	Boite blanche avec étiquette
Hauteur mm	10 mm
Interrupteur	Non
Livré avec	3 écrous

Montage	Montage en surface
Nombre de LEDs	16
Poids (kg)	0,04 Kg
Raccordement	Câble fin ouvert
Source lumineuse	LED
Tension	12V - 24V
Type	Rond
Á commander par	1