ALERT50

Alarme de recul | avec boulons | 97 db

EAN: 5414184000131

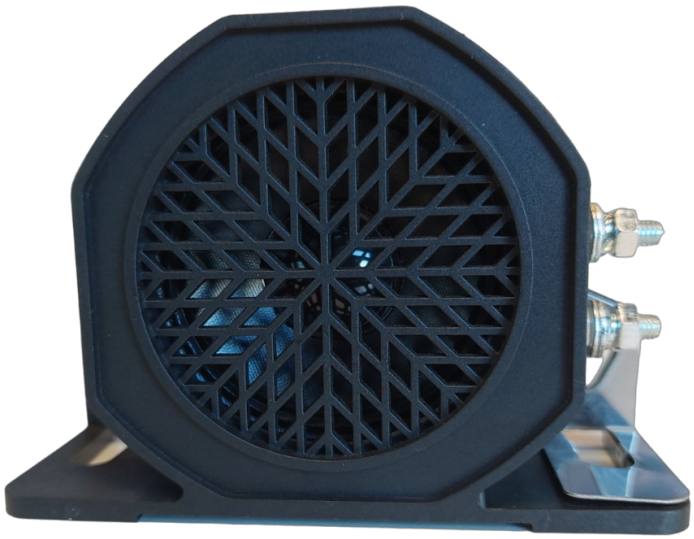

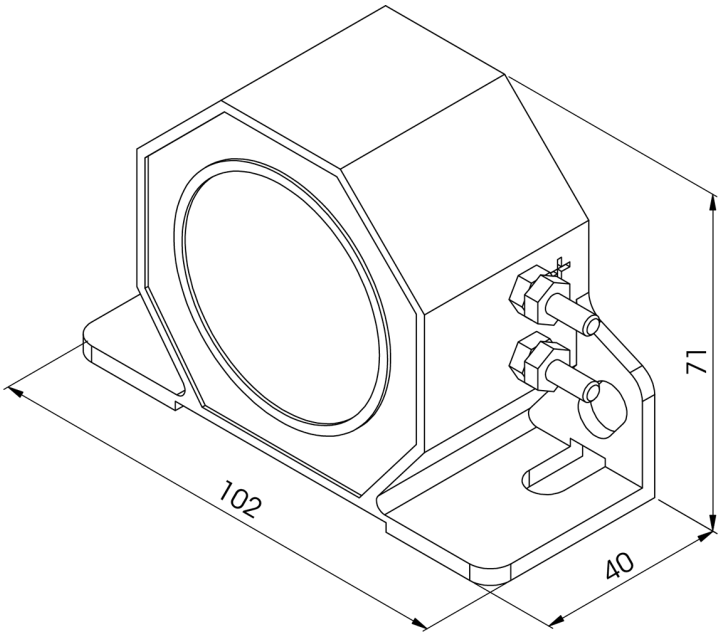

Caractéristiques

Beeps/minute	60
Bon à savoir	Résine de coulée pure sans ajout de sable.
Characteristiques	Avec boulons
Decibel	97 dB
Degrée-IP	IP67
Dimensions	102 mm x 71 mm x 40 mm
EMC	EMC
Emballage	Boite blanche avec étiquette

Montage	Montage en surface
Poids (kg)	0,345 Kg
Raccordement	Ecrous pour cosses rondes
Tension	12V - 24V
Á commander par	1