FEUX AVANT ET ARRIÈRE

94202

Feu arrière LED | gauche+droite | 12-24V

EAN: 5414184680012

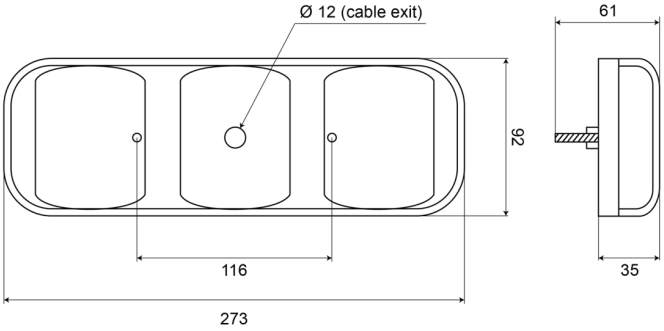

Caractéristiques

Characteristiques	Corps en PC assure que ce feu est pratiquement incassable
Contient Clignoteur	Oui
Contient pas de Catadioptre triangulaire	Oui
Couleur	Orange/rouge
Couleur lentille	Rouge/orange
Côté montage	Arrière - Gauche & droite
Degrée-IP	IP66+IP67
Emballage	Emballage POS
Hauteur mm	100 mm
Homologation	ECE
Livré avec	Écrous de fixation et caoutchouc de montage
Longueur cable (m)	0,50 m

Longueur mm	284 mm
Matériaux	Polycarbonate
Montage	Montage en surface
Poids (kg)	0,67 Kg
Position-Stop	Oui
Raccordement	Câble fin ouvert
Source lumineuse	LED
Tension	12V - 24V
Type	Feux arrières
Á commander par	1
Épaisseur mm	37 mm