70LED

Eclairage de plaque d'immatriculation noir

EAN: 5414184002791

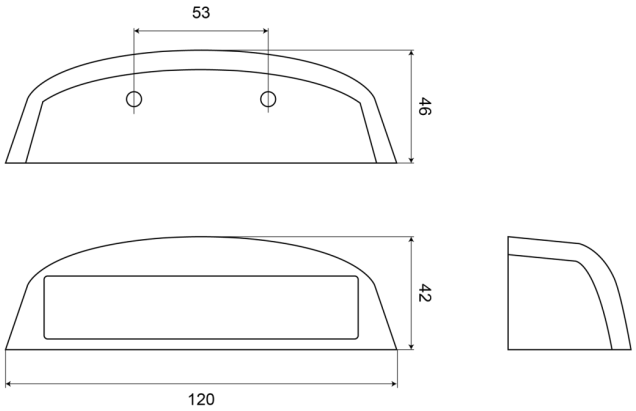

Caractéristiques

Couleur lentille	Transparant
Côté montage	Arrière
Degrée-IP	IP66
Emballage	Boite blanche avec étiquette
Hauteur mm	42 mm
Homologation	ECE R4
Largeur mm	120 mm
Matériaux	ABS
Montage	2 écrous x M5 bouten livrés avec
Nombre de LEDs	12

Poids (kg)	0,125 Kg
Raccordement	Câble fin ouvert
Source lumineuse	LED
Tension	12V - 24V
Type	Eclairages de plaque
Á commander par	1
Épaisseur mm	42 mm