622-5WO

Gyrophare | LED | fixation 3 boulons | 10-120V | orange

EAN: 5414184018549

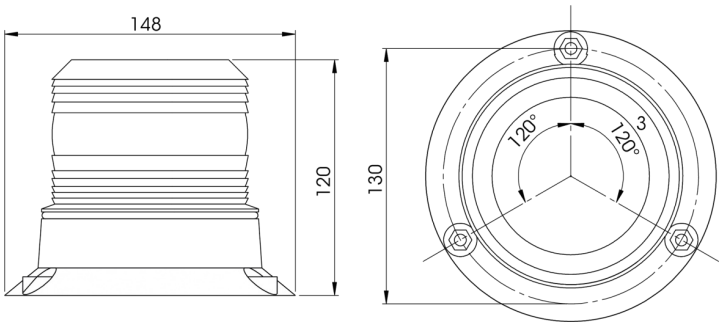

Caractéristiques

Couleur	Orange
Degrée-IP	IP66
Diamètre mm	107 mm
ECE R65	Non
EMC	EMC
EMC R10	Oui
Emballage	Boite blanche avec étiquette
Hauteur	111 - 130 mm
Hauteur mm	120 mm
Livré avec	Écrous de fixation + semelle
Longueur cable (m)	0,30 m

Montage	Fixation 3 boulons
Nombre de LEDs	20
Nombre de fonctions flash	1
Plage de diamètre	131 - 170 mm
Poids (kg)	0,488
Raccordement	Câble fin ouvert
Source lumineuse	LED
Temperature d'opération	-30°C / +50°C
Tension	11V - 110V
Watt	5 Watt
Á commander par	1