622LEDFLEX-OR

Gyrophare | LED | montage flexible sur tube | 12-24V | orange

EAN: 5414184018426

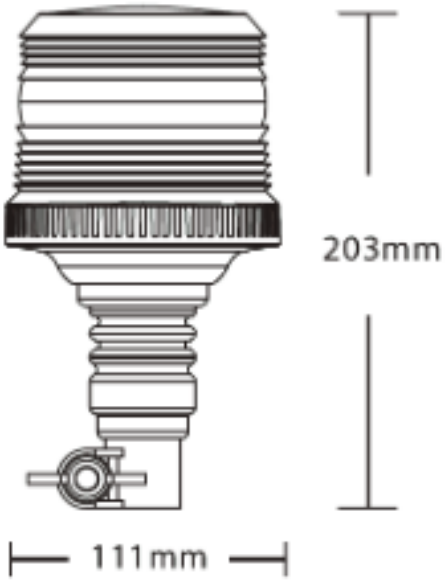

Caractéristiques

Couleur	Orange
Couleur lentille	Orange
Degrée-IP	IP67
Diamètre mm	110 mm
ECE R65 Classe 1	Oui
EMC R10	Oui
Emballage	Boite blanche avec étiquette
Hauteur	171 - 210 mm

Hauteur mm	204 mm
Montage	Fixation sur tube, flexible
Plage de diamètre	131 - 170 mm
Poids (kg)	0,55 Kg
Source lumineuse	LED
Tension	12V - 24V
Á commander par	1