620MO

Gyrophare | Xenon | magnétic | 12-48V | orange

EAN: 5414184500037

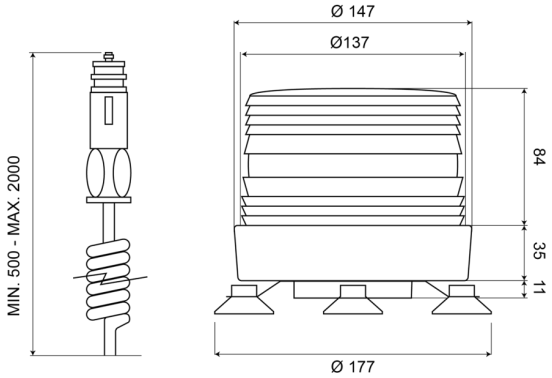

Caractéristiques

Consommation Amp	Max 0,8 Amp
Couleur	Orange
Diamètre mm	137 mm
ECE R65	Non
Emballage	Boite blanche avec étiquette
Flash/minute	60-70
Hauteur	111 - 130 mm
Hauteur mm	120 mm
Homologation	CE

Longueur cable (m)	0,50 m - 2 m
Montage	Magnétique
Plage de diamètre	171 - 210 mm
Poids (kg)	1,2 Kg
Raccordement	Fiche allume cigare
Source lumineuse	Xenon
Temperature d'opération	-30°C / +50°C
Tension	12V - 48V
Á commander par	1