620

Gyrophare | Xenon | fixation 2 boulons | 12-48V | orange

EAN: 5414184500006

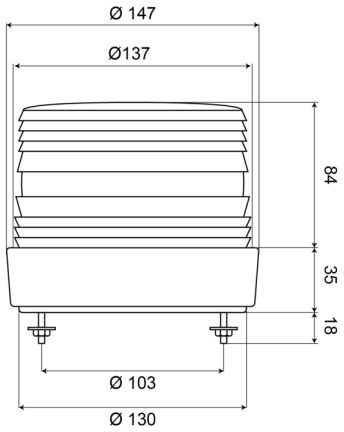

Caractéristiques

Consommation Amp	Max 0,8 Amp
Couleur	Orange
Diamètre mm	137 mm
ECE R65	Non
Emballage	Boite blanche avec étiquette
Flash/minute	60-70
Hauteur	111 - 130 mm
Hauteur mm	120 mm
Homologation	CE
Montage	Fixation 2 boulons

Plage de diamètre	171 - 210 mm
Poids (kg)	0,7 Kg
Raccordement	Câble fin ouvert
Source lumineuse	Xenon
Temperature d'opération	-30°C / +50°C
Tension	12V - 48V
Á commander par	1