595M24O

# Gyrophare | magnétique | 24V | orange

EAN: 5414184010017

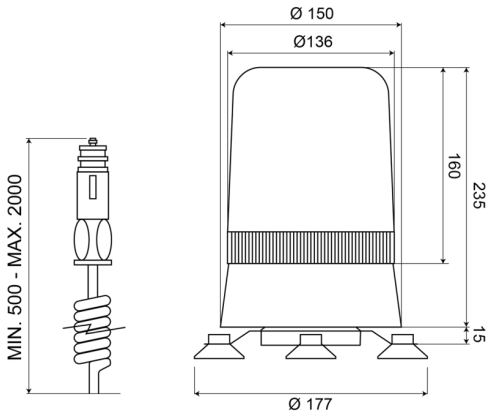


## Caractéristiques

| | |
|---|---|
| Couleur | Orange |
| Diamètre mm | 177 mm |
| ECE R65 Classe 1 | Oui |
| EMC | EMC |
| Hauteur | 241 - 320 mm |
| Hauteur mm | 250 mm |
| Montage | Magnétique |
| Plage de diamètre | 211 - 240 mm |

| | |
|---|---|
| Poids (kg) | 1,55 Kg |
| Raccordement | Fiche allume cigare |
| Rotations/minute | 180 +/- 30 |
| Source lumineuse | Halogène |
| Temperature d'opération | -30°C / +50°C |
| Tension | 24V |
| Á commander par | 1 |