595M24C

Gyrophare | magnétique | 24V | blanc

EAN: 5414184002692

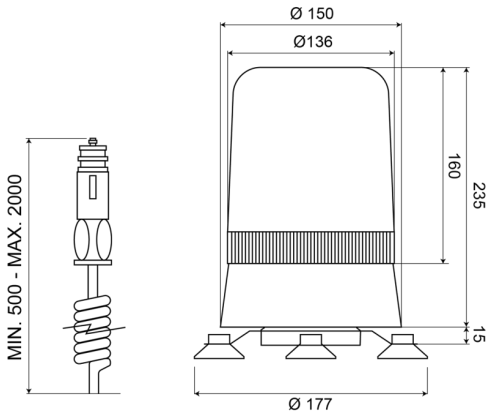

Caractéristiques

Couleur	Blanc
Diamètre mm	177 mm
ECE R65	Non
EMC	EMC
Hauteur	241 - 320 mm
Hauteur mm	250 mm
Montage	Magnétique
Plage de diamètre	211 - 240 mm

Poids (kg)	1,8 Kg
Raccordement	Fiche allume cigare
Rotations/minute	180 +/- 30
Source lumineuse	Halogène
Temperature d'opération	-30°C / +50°C
Tension	24V
Á commander par	1