595M12B

Gyrophare | magnétique | 12V | bleu

EAN: 5414184010840

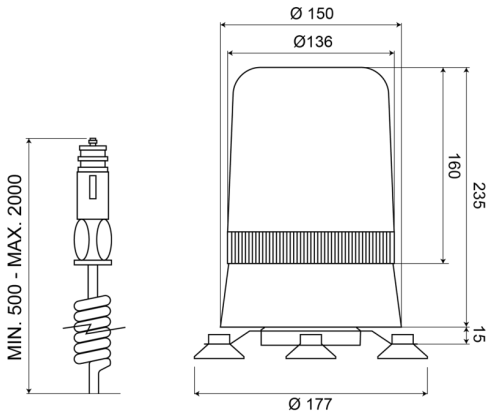

Caractéristiques

Couleur	Bleu
Diamètre mm	177 mm
ECE R65 Classe 1	Oui
EMC	EMC
Hauteur	241 - 320 mm
Hauteur mm	250 mm
Montage	Magnétique
Plage de diamètre	211 - 240 mm

Poids (kg)	1,8 Kg
Raccordement	Fiche allume cigare
Rotations/minute	180 +/- 30
Source lumineuse	Halogène
Temperature d'opération	-30°C / +50°C
Tension	12V
Á commander par	1