540120 Gyrophare | fix. 3 boulons | 12V | orange

EAN: 5414184510012

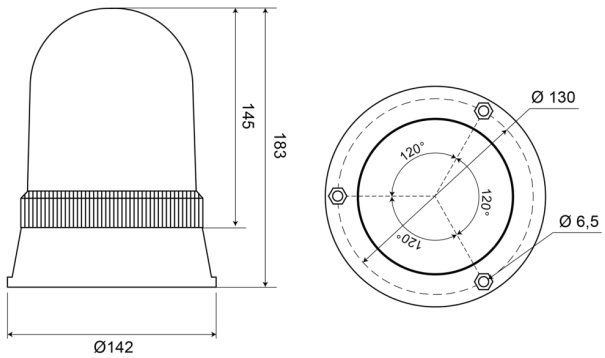

Caractéristiques

Couleur	Orange
Diamètre mm	142 mm
ECE R65 Classe 1	Oui
EMC	EMC
Hauteur	171 - 210 mm
Hauteur mm	183 mm
Montage	Fixation 3 boulons
Plage de diamètre	171 - 210 mm

Poids (kg)	0,6 Kg
Raccordement	Câble fin ouvert
Rotations/minute	180 +/- 30
Source lumineuse	Halogène
Temperature d'opération	-30°C / +40°C
Tension	12V
Á commander par	1