# 515M-DV-BL

## Gyrophare | LED | magnétique | 12-24V | bleu

EAN: 5414184690073

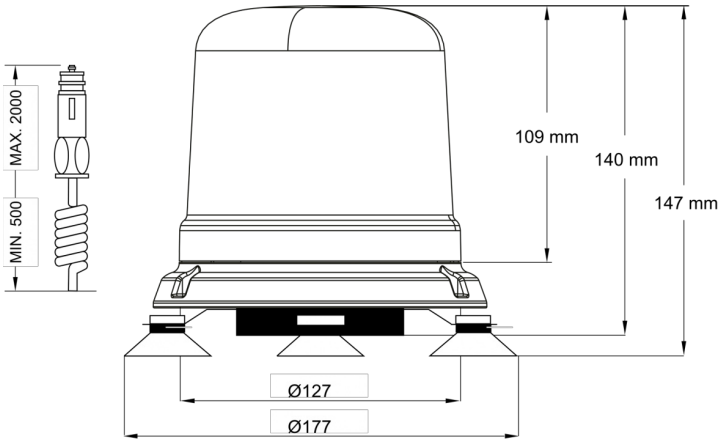


## Caractéristiques

| | |
|---|---|
| Couleur | Bleu |
| Degrée-IP | IPX5 |
| Diamètre mm | 142 mm |
| ECE R65 Classe 1 | Oui |
| EMC R10 | Oui |
| Emballage | Emballage POS |
| Hauteur | 131 - 170 mm |
| Hauteur mm | 147 mm |
| Livré avec | Manuel |
| Longueur cable (m) | 0,50 m - 1,50 m |
| Montage | Magnétique, Magnétique avec ventouses |
| Nombre de LEDs | 10 |

| | |
|---|---|
| Nombre de fonctions flash | 14 |
| Plage de diamètre | 171 - 210 mm |
| Poids (kg) | 1,44 Kg |
| Raccordement | Fiche allume cigare |
| Source lumineuse | LED |
| Synchronisable | Non |
| Temperature d'opération | -30°C / +65°C |
| Tension | 12V - 24V |
| Á commander par | 1 |