505F-DV-OR/R

# Gyrophare | LED | montage flexible sur tube | 12-24V | orange

EAN: 5414184720008

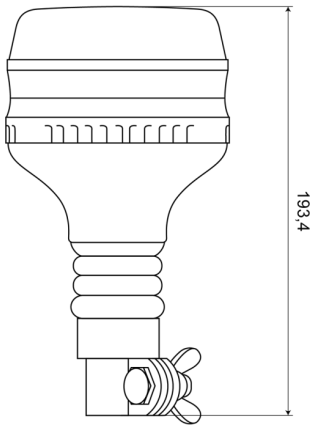


## Caractéristiques

| | |
|---|---|
| Couleur | Orange |
| Degrée-IP | IP45 |
| Diamètre mm | 120 mm |
| ECE R65 Classe 1 | Oui |
| EMC | EMC R10 |
| EMC R10 | Oui |
| Emballage | Boite blanche avec étiquette |
| Fonctions flash | Une seule fonction: rotation |
| Hauteur | 171 - 210 mm |
| Hauteur mm | 194 mm |
| Matériaux | Dôme: PC |
| Montage | Fixation sur tube, flexible |

| | |
|---|---|
| Nombre de LEDs | 8 |
| Nombre de fonctions flash | 1 |
| Plage de diamètre | 131 - 170 mm |
| Poids (kg) | 0,73 Kg |
| Polarité | Protégé contre polarité inversée |
| Raccordement | Fixation sur tube |
| Source lumineuse | LED |
| Synchronisable | Non |
| Temperature d'opération | -40°C / +85°C |
| Tension | 12V - 24V |
| Á commander par | 1 |