467 LED-MAG

Feu de travail | LED | 12-50V | 1600 lumen

EAN: 5414184017733

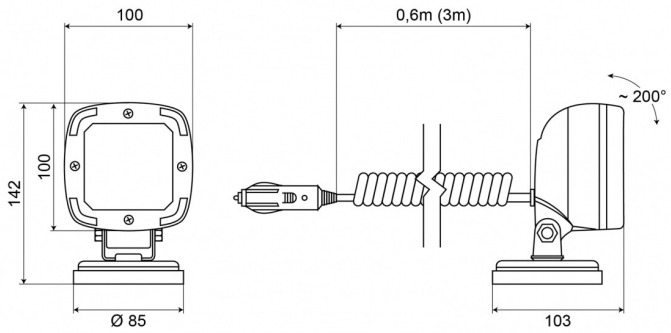

Caractéristiques

ADR certifié	Oui
Characteristiques	Corps en matière plastique, finition noir mat. Insensible à la corrosion.
Couleur	Blanc
Couleur LEDs	Blanc
Couleur lentille	Transparant
Degrée-IP	IP68
Dimensions	100 mm x 100 mm x 74 mm
EMC	EMC R10
EMC R10	Oui
Emballage	Emballage POS
Interrupteur	Non
Livré avec	Écrous de fixation
Longueur cable (m)	1,50 m

Lumen	1600
Lumen range	Medium 800 - 2000 Lumen
Montage	Magnétique
Nombre de LEDs	9
Poids (kg)	1,1 Kg
Raccordement	Fiche allume cigare
Source lumineuse	LED
Temperature d'opération	-30°C / +65°C
Tension	12V - 50V
Type	Carré
Valeur Kelvin	6000K
Watt	13,50 Watt
Á commander par	1