467

Feu de travail | halogène | 12-24V

EAN: 5414184530287

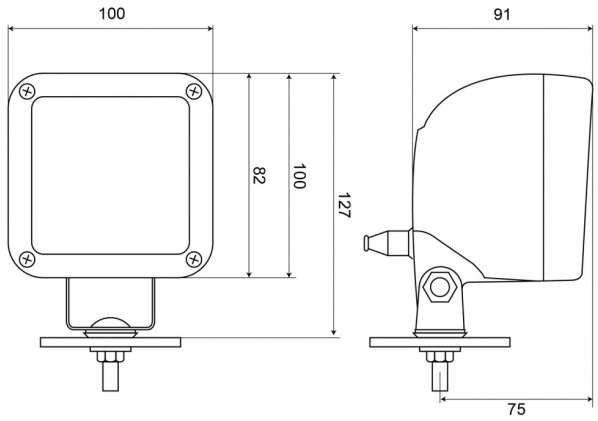

Caractéristiques

Characteristiques	Corps en matière plastique, finition noir mat. Insensible à la corrosion.
Couleur	Blanc
Couleur lentille	Transparant
Dimensions	100 mm x 127 mm x 91 mm
Emballage	Boite blanche avec étiquette
Livré avec	Écrous de fixation
Longueur cable (m)	N/A
Lumen	N/A
Montage	Écrou
Poids (kg)	0,58 Kg

Raccordement	Cosses enficheables
Soquet	H3
Source lumineuse	Halogène
Temperature d'opération	-30°C / +65°C
Tension	12V - 24V
Type	Carré
Á commander par	1