FEUX AVANT ET ARRIÈRE

36SLIMLED/1

Feu arrière LED | gauche+droite | éclairage de plaque | 12-24V

EAN: 5414184270060

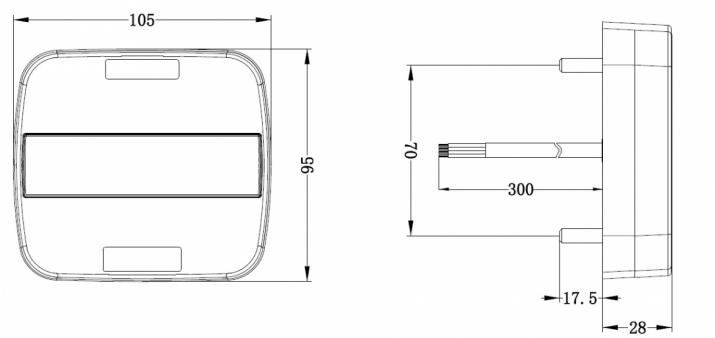

Caractéristiques

Contient Clignoteur	Oui
Contient pas de Catadioptre triangulaire	Oui
Contient Éclairage de plaque - dessous	Oui
Contient Éclairage de plaque - latéral	Oui
Couleur	Orange/rouge
Couleur lentille	Orange/rouge
Côté montage	Arrière - Gauche & droite
Degrée-IP	IP67
Dimensions	105 mm x 95 mm x 28 mm
EMC	EMC
Emballage	Emballage POS

Homologation	ECE
Livré avec	Écrous de fixation
Longueur cable (m)	0,29 m
Montage	Montage en surface
Poids (kg)	0,2 Kg
Position-Stop	Oui
Raccordement	Câble fin ouvert
Source lumineuse	LED
Tension	12V - 24V
Type	Feux arrières
Á commander par	1