# FEUX AVANT ET ARRIÈRE

35/2PC

## Feu arrière | gauche+droite | 12-24V

EAN: 5414184530041

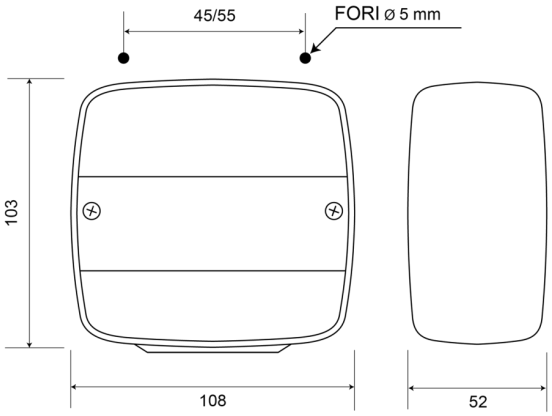


## Caractéristiques

| | |
|---|---|
| Contient Clignoteur | Oui |
| Couleur | Orange/rouge |
| Couleur lentille | Orange/rouge |
| Côté montage | Arrière - Gauche & droite |
| Hauteur mm | 103 mm |
| Homologation | ECE |
| Livré avec | Écrous de fixation |
| Longueur mm | 108 mm |
| Montage | Montage en surface |

| | |
|---|---|
| Poids (kg) | 0,115 Kg |
| Position-Stop | Oui |
| Raccordement | Passe-fils |
| Soquet | P21W-BA15s/P21/5W-BAY 15d |
| Source lumineuse | Halogène |
| Tension | 12V - 24V |
| Type | Feux arrières |
| Á commander par | 1 |
| Épaisseur mm | 52 mm |