3228.1000500 Feu de route | rond | bague à LED

EAN: 5414184018167

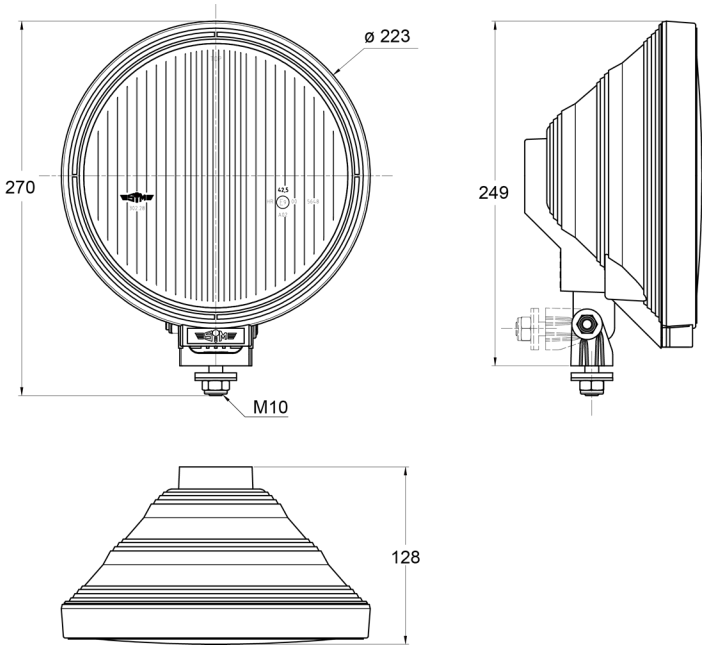

Caractéristiques

Characteristiques	Anneau LED autour
Couleur	Bleu/blanc
Couleur lentille	Bleu
Côté montage	Devant
Diamètre mm	223 mm
Emballage	Emballage POS
Hauteur mm	270 mm
Homologation	ECE R112+R7

Montage	Boulon M10
Nombre de fonctions flash	N/A
Poids (kg)	1,1 Kg
Raccordement	N/A
Source lumineuse	Halogène + LED
Type	Feux longue portées
Á commander par	1
Épaisseur mm	128 mm