FEUX AVANT ET ARRIÈRE

3228.1000000

Feu de route | rond | pencil

EAN: 5414184018150

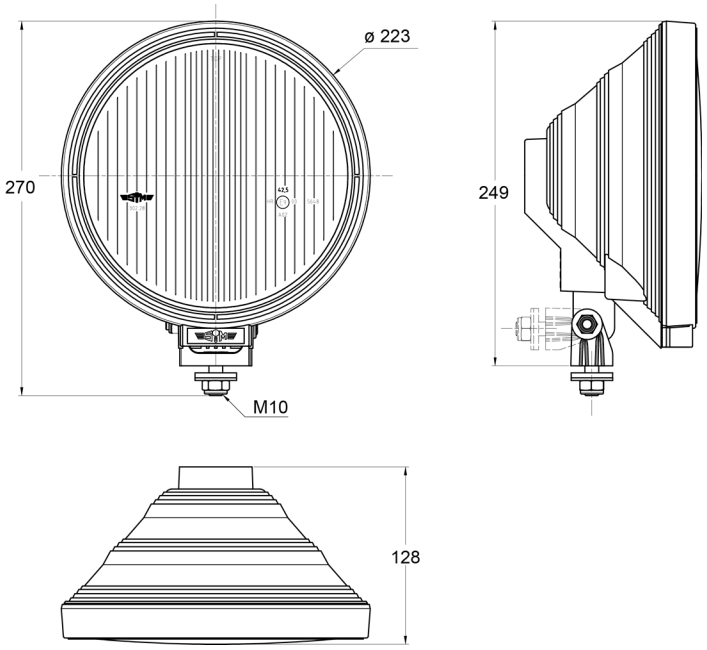

Caractéristiques

Characteristiques	Anneau LED autour
Couleur	Blanc
Couleur lentille	Transparant
Côté montage	Devant
Diamètre mm	223 mm
Emballage	Emballage POS
Hauteur mm	270 mm
Homologation	ECE R112+R7

Montage	Boulon M10
Nombre de fonctions flash	N/A
Poids (kg)	1,2 Kg
Raccordement	N/A
Source lumineuse	Halogène + LED
Type	Feux longue portées
Á commander par	1
Épaisseur mm	128 mm