3206.0000000 Feu de route | halogène | rond

EAN: 5414184561762

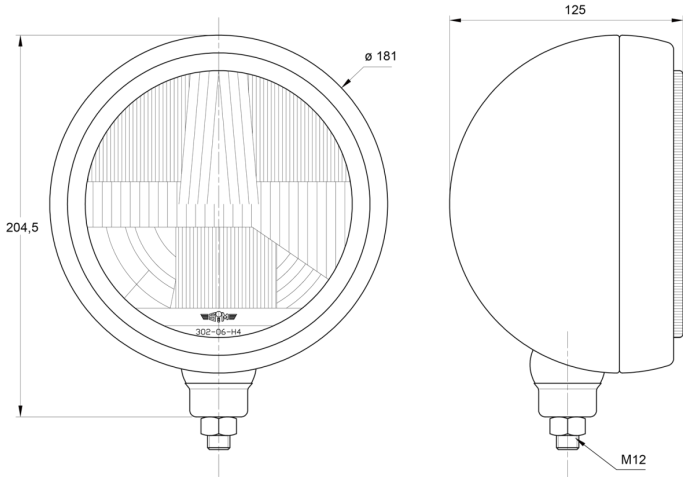

Caractéristiques

Couleur	Blanc
Couleur lentille	Transparant
Côté montage	Devant
Diamètre mm	181 mm
Emballage	Emballage POS
Hauteur mm	204 mm
Montage	Boulon M12

Nombre de fonctions flash	N/A
Poids (kg)	1,15 Kg
Raccordement	N/A
Source lumineuse	Halogène
Type	Feux longue portées
Á commander par	1
Épaisseur mm	125 mm