FEUX AVANT ET ARRIÈRE

3205.0000000

Feu longue portée | halogène | rond

EAN: 5414184561755

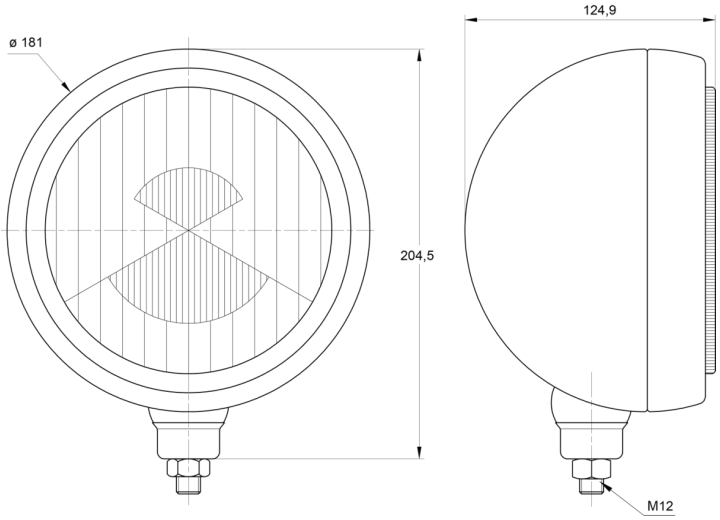

Caractéristiques

Couleur	Chromé/noir
Couleur lentille	Transparant
Côté montage	Devant
Diamètre mm	181 mm
Emballage	Emballage POS
Hauteur mm	204 mm
Homologation	ECE R8
Montage	Boulon M12

Nombre de fonctions flash	N/A
Poids (kg)	1,1 Kg
Raccordement	N/A
Source lumineuse	Halogène
Type	Feux longue portées
Á commander par	1
Épaisseur mm	125 mm