FEUX AVANT ET ARRIÈRE

3167.0305100

Clignoteur LED | gauche+droite | 12-24V

EAN: 5414184018051

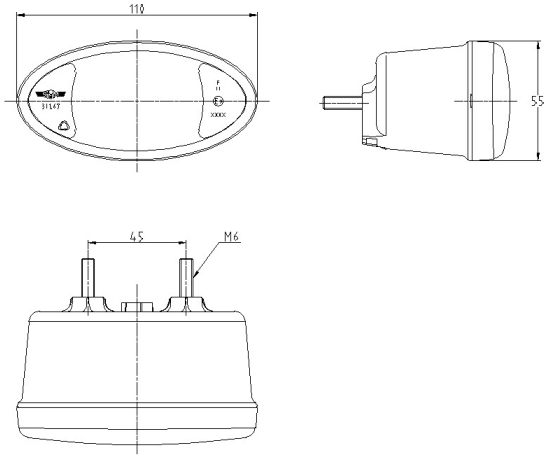

Caractéristiques

Couleur	Orange
Couleur lentille	Orange
Côté montage	Gauche & droite
Degrée-IP	IP65
Dimensions	110 mm x 55 mm x 70 mm
EMC	Oui
Emballage	Emballage POS
Homologation	ECE R6
Longueur cable (m)	0,50 m
Matériaux	Polycarbonate

Montage	Montage en surface
Poids (kg)	0,2 Kg
Raccordement	Câble fin ouvert
Source lumineuse	LED
Tension	12V - 24V
Type	Clignoteurs
Á commander par	1