FEUX D'ENCOMBREMENT

3157.0000024

Feu d'encombrement LED | 12-24V | blanc

EAN: 5414184564190

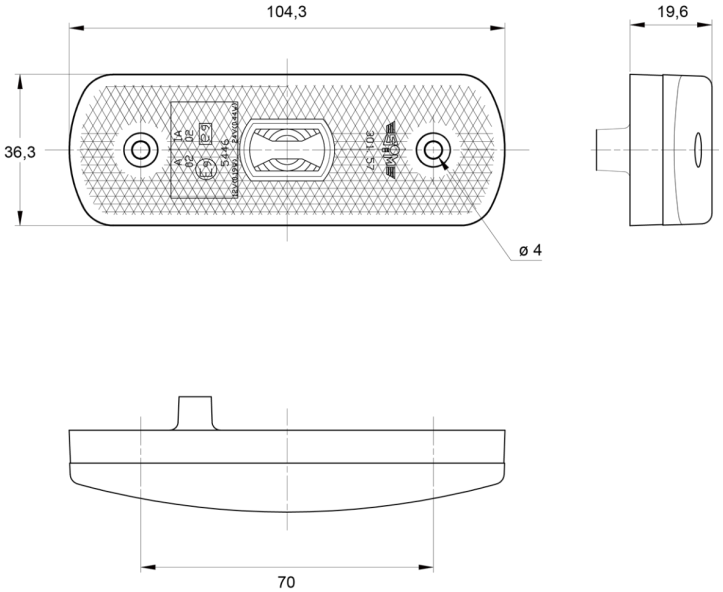

Caractéristiques

ADR certifié	Oui
Couleur	Blanc
Couleur lentille	Transparant
Côté montage	Devant
Dimensions	104 mm x 36 mm x 20 mm
EMC	EMC R10
EMC R10	Oui
Fonctions	Feu de gabarit devant
Homologation	ECE R3+R7
Livré avec	Écrous de fixation + semelle

Montage	Montage en surface
Poids (kg)	0,056 Kg
Raccordement	Kit de connection
Source lumineuse	LED
Tension	12V - 24V
Á commander par	1
Étanchéité	Oui