FEUX AVANT ET ARRIÈRE

3111.0000000

Feu arrière | gauche+droite | 12-24V

EAN: 5414184562714

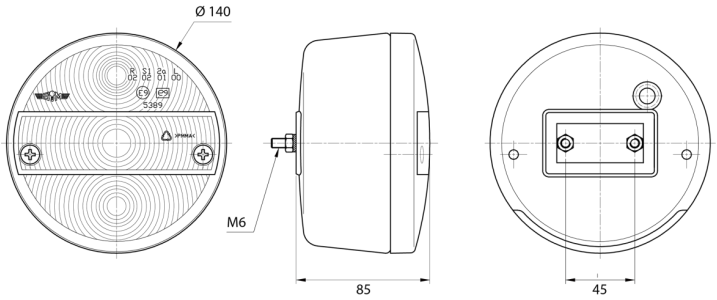

Caractéristiques

Contient Clignoteur	Oui
Couleur	Orange/rouge
Couleur lentille	Orange/rouge
Côté montage	Arrière - Gauche & droite
Diamètre mm	140 mm
Emballage	Emballage POS
Homologation	ECE
Livré avec	Écrous de fixation
Montage	Montage en surface

Poids (kg)	0,45 Kg
Position-Stop	Oui
Raccordement	Passe-fils
Soquet	P21W-BA15s/R5W-BA15s
Source lumineuse	Halogène
Tension	12V - 24V
Type	Feux arrières
Á commander par	1
Épaisseur mm	85 mm