FEUX D'ENCOMBREMENT

238R-DV

Feu d'encombrement LED | droite | 12-24V | rouge/orange/blanc

EAN: 5414184004078

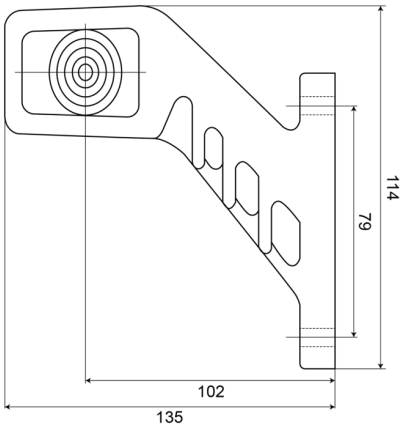

Caractéristiques

Couleur	Orange/rouge/blanc
Couleur lentille	Transparant
Côté montage	Droite
Degrée-IP	IP66+IP68
Dimensions	135 mm x 123 mm x 37 mm
EMC	EMC R10
EMC R10	Oui
Emballage	Emballage POS
Fonctions	Feu de gabarit 3 fonctions
Homologation	ECE R91+R7

Montage	Montage en surface
Poids (kg)	0,185 Kg
Raccordement	Câble fin ouvert
Source lumineuse	LED
Temperature d'opération	-30°C / +65°C
Tension	12V - 24V
Á commander par	1