FEUX D'ENCOMBREMENT

226-DV-OR

Feu d'encombrement LED | 12-24V | orange

EAN: 5414184003989

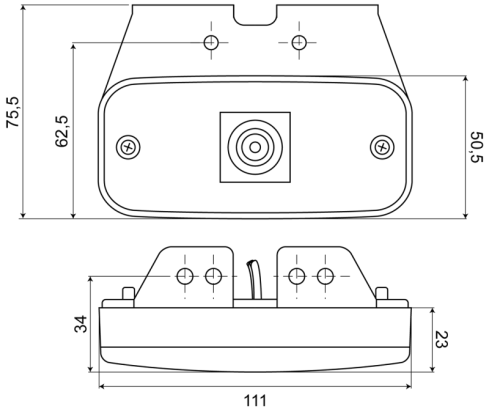

Caractéristiques

Couleur	Orange
Couleur lentille	Orange
Côté montage	Côté
Degrée-IP	IP66+IP68
Dimensions	110 mm x 50,5 (75,5) mm x 23 mm
EMC	EMC R10
EMC R10	Oui
Emballage	Emballage POS
Fonctions	Feu de position latéral
Homologation	ECE R3+R91

Livré avec	Support séparé
Montage	Montage en surface/support
Nombre de LEDs	2
Poids (kg)	0,076 Kg
Raccordement	Câble fin ouvert
Source lumineuse	LED
Temperature d'opération	-30°C / +65°C
Tension	12V - 24V
Á commander par	1