FEUX D'ENCOMBREMENT

210-DV-CR/RO

Feu d'encombrement LED | gauche+droite | 12-24V | rouge/blanc

EAN: 5414184003972

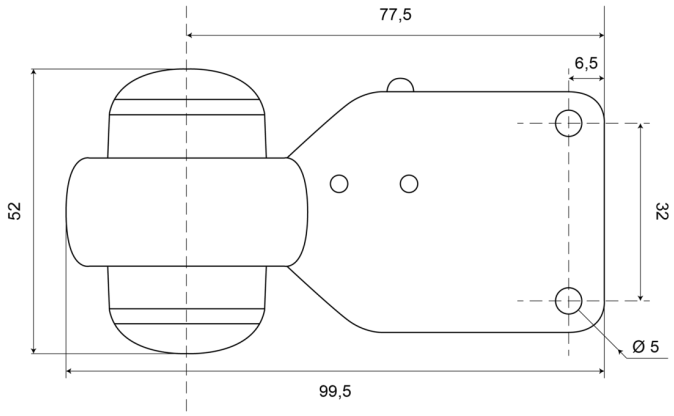

Caractéristiques

Characteristiques	Très compact !
Couleur	Rouge/blanc
Couleur lentille	Transparant
Côté montage	Côté
Degrée-IP	IP66+IP68
Diamètre mm	44,5 mm
EMC	EMC R10
EMC R10	Oui
Emballage	Emballage POS
Fonctions	Feu de gabarit 2 fonctions

Hauteur mm	99,5 mm
Homologation	ECE R7
Largeur mm	52 mm
Montage	Montage en surface
Poids (kg)	0,06 Kg
Raccordement	Câble fin ouvert
Source lumineuse	LED
Temperature d'opération	-30°C / +65°C
Tension	12V - 24V
Á commander par	1