124/12

Fiche prolongateur 7 pôles | PVC | 12V | contacts en inox

EAN: 5414184640085

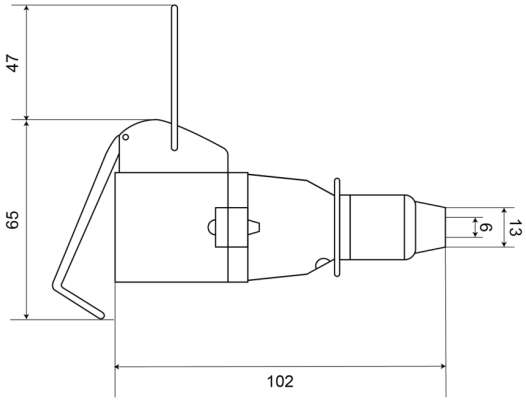

Caractéristiques

Characteristiques	Contacts à visser
Emballage	Vrac
Longueur mm	102 mm
Matériaux	PVC
Poids (kg)	0,1 Kg

Spécifications	ISO1724
Tension	12V
Type	Fiche
Á commander par	1
Épaisseur mm	65 mm