1100-1 Feu arrière LED | rond | 12-24V

EAN: 5414184003675

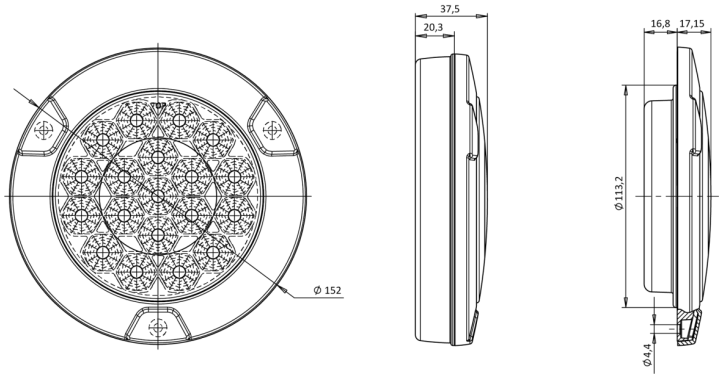

Caractéristiques

Contient Clignoteur	Oui
Couleur	Orange/rouge
Couleur lentille	Orange/rouge
Côté montage	Arrière - Gauche & droite
Degrée-IP	IP66+IP68
Diamètre mm	152 mm
EMC	EMC R10
EMC R10	Oui
Emballage	Emballage POS
Homologation	ECE
Livré avec	Écrous de fixation

Longueur cable (m)	2 m
Montage	Montage en surface ou à encastrer
Poids (kg)	0,42 Kg
Position-Stop	Oui
Raccordement	Câble fin ouvert
Source lumineuse	LED
Temperature d'opération	-30°C / +65°C
Tension	12V - 24V
Type	Feux arrières
Á commander par	1
Épaisseur mm	35 mm