CL-C-2600

# Luz de escena | LED | curva | 2600 lúmenes

EAN: 5414184587823

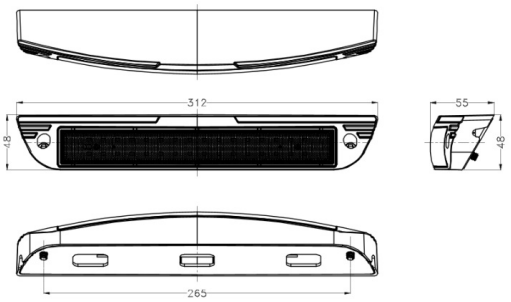


## Especificaciones

| | |
|---|---|
| A solicitar por | 1 |
| Color | Blanco |
| Color de LEDs | Blanco |
| Color de lente | Transparente |
| Color del cuerpo | Negro |
| Conexión | Extremo de cable abierto |
| Dimensiones | 312 mm x 48 mm x 55 mm |
| EMC R10 | Sí |
| Embalaje | Caja blanca con etiqueta |
| Fuente de luz | LED |
| Grado IP | IP68 |

| | |
|---|---|
| Longitud del cable (m) | 0,4 m |
| Lumen | 2600 |
| Material | Aluminio |
| Montaje | Superficial |
| Número de LEDs | 32 |
| Peso (kg) | 0,500 Kg |
| Rango de lúmenes | Alto 2000 - 4000 lúmenes |
| Tipo | Rectangular-curvado |
| Valor Kelvin | 5300-5700K |
| Vatio | 32 Watt |
| Voltaje de funcionamiento | 12V - 24V |