499 LED

Luz de trabajo LED Brightics | 12-30V | 1600 lúmenes

EAN: 5414184641891

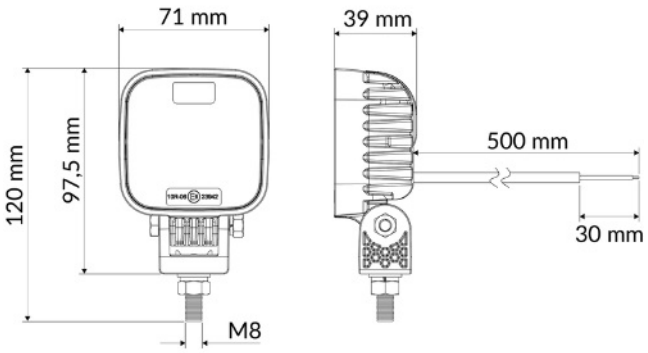

Especificaciones

A solicitar por	1
Color	Blanco
Color de lente	Transparente
Conexión	Extremo de cable abierto
Dimensiones	71 x 71 x 35 mm
EMC	EMC R10
Embalaje	Empaque BRIGHTICS
Fuente de luz	LED
Grado IP	IP67 + IP69K
Información útil	Material termoplástico especial resistente al calor, irrompible y no corrosivo
Longitud del cable (m)	2 m
Lumen	1600

Material	Termoplástico
Montaje	Tornillo
Número de LEDs	4
Peso (kg)	0,335 Kg
Rango de lúmenes	Medio 800 - 2000 lúmenes
Suministrado con	Manual, tornillos de montaje
Temperatura de funcionamiento	-40°C / +60°C
Tipo	Cuadrado
Voltaje de funcionamiento	10V - 30V