2075L-DV

Luz de posición LED | izquierda | 12-24V | rojo/ámbar/blanco

EAN: 5414184239074

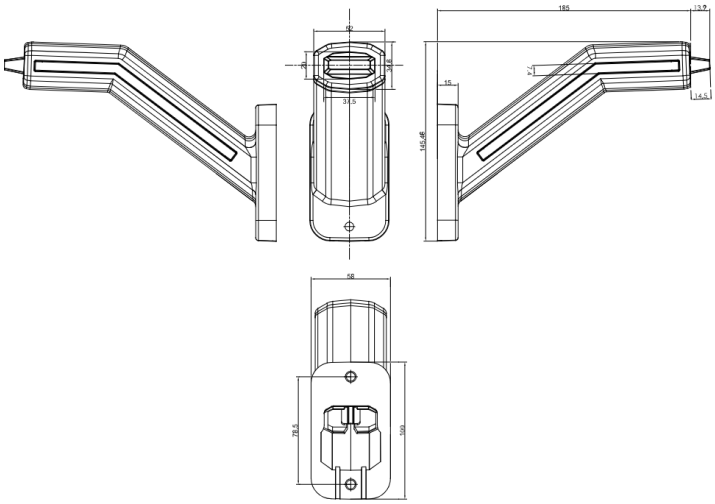

Especificaciones

Color	Ámbar/rojo/blanco
Con luz direccional	Sí
Conexión	Extremo de cable abierto
EMC	EMC R10
EMC R10	Sí
Embalaje	Empaque POS
Fuente de luz	LED
Funciones	Luz de anchura 4 funciones

Grado IP	IP6K9K
Lado de montaje	Izquierda
Montaje	Superficial
Número de LEDs	12
Voltaje de funcionamiento	12V - 24V