INTERMITENTES LED

SIXLED-BLRO

Intermitente redondo LED | 2x3 LED | 12-24V | azul/rojo

EAN: 5414184221130

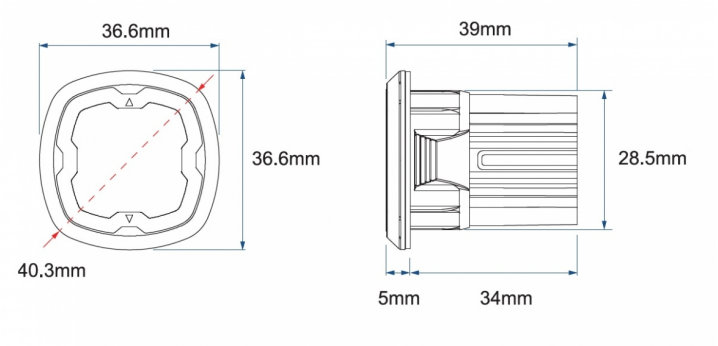

Especificaciones

A solicitar por	1
Color	Azul/rojo
Color de lente	Transparente
Conexión	Extremo de cable abierto
Dimensiones	Ø = 40 mm
Diámetro mm	40 mm
ECE R65 Clase 1	Sí
EMC R10	Sí
Forma	Redondo
Fuente de luz	LED
Grado IP	IPX7
Información útil	Contiene 3 LED de cada color

Longitud del cable (m)	0,20 m
Longitud mm	39 mm
Montaje	Empotrado
Número de LEDs	3+3
Número de patrones de destello	17
Peso (kg)	0,045 Kg
Serie	SIXLED
Sincronizable	Sí
Suministrado con	Manual
Temperatura de funcionamiento	-30°C / +65°C
Vatio	19,4 Watt
Voltaje de funcionamiento	12V - 24V