ST6-RO-CL2

Intermitente LED | 6 LED | 12-24V | rojo

EAN: 5414184339262

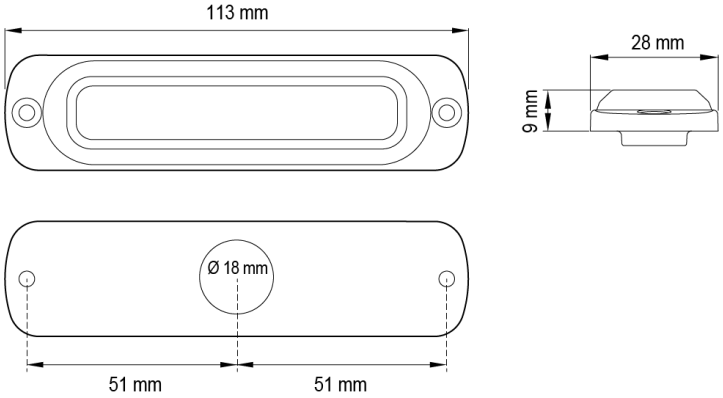

Especificaciones

A solicitar por	1
Color	Rojo
Conexión	Extremo de cable abierto
Dimensiones	113 mm x 28 mm x 9 mm
ECE R65 Clase 2	Sí
EMC R10	Sí
Forma	Rectangular/alargado/prolongado
Fuente de luz	LED
Grado IP	IPX7
Longitud del cable (m)	0,25 m

Montaje	Superficial
Número de LEDs	6
Número de patrones de destello	29
Peso (kg)	0,050 Kg
Serie	ST SUPER THIN
Sincronizable	Sí
Suministrado con	Tornillos de montaje, junta, manual
Temperatura de funcionamiento	-30°C / +65°C
Voltaje de funcionamiento	12V - 24V