484 LED H

Luz de trabajo LED con asa | luz de posición | 10-30V | cuadrada

EAN: 5414184860278

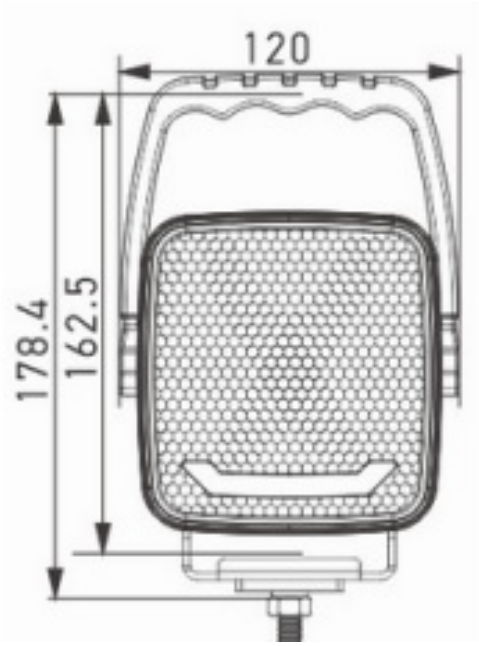

Especificaciones

A solicitar por	1
Color	Blanco
Color de lente	Blanco
Conexión	Extremo de cable abierto
Dimensiones	120 mm x 178 mm
EMC	EMC R10
Embalaje	Caja blanca con etiqueta
Fuente de luz	LED
Grado IP	IP69K
Interruptor	Sí
Longitud del cable (m)	2 m
Lumen	4350

Montaje	Tornillo
Número de LEDs	9
Peso (kg)	0,73 Kg
Rango de lúmenes	Extremo 4000 - 8000 lúmenes
Suministrado con	Manual, tornillos de montaje
Temperatura de funcionamiento	-20°C / +50°C
Tipo	Cuadrado
Vatio	40 Watt
Voltaje de funcionamiento	10V - 30V