SIXLED-CL2/XX

Cuerpo SIXLED-CL2 | impresión 3D

EAN: 5414184873155

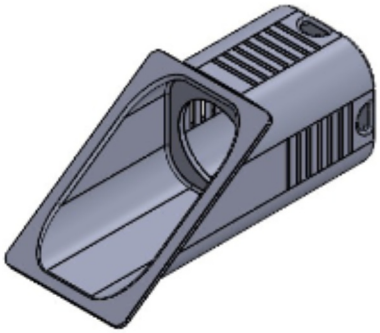

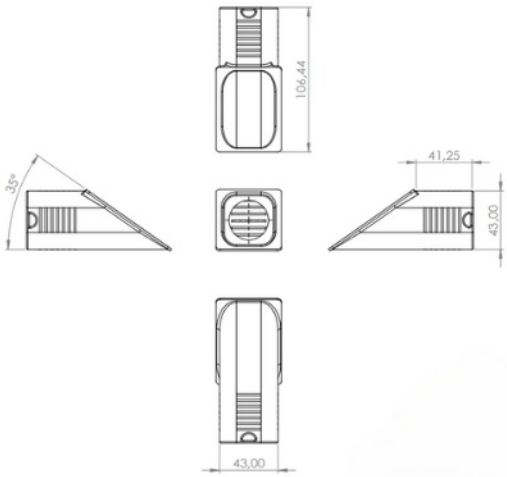

Especificaciones

A solicitar por	1
Color	Negro

Específicamente adecuado para	Sixled
Información útil	Según el vehículo, AEB mide el ángulo y adapta la impresión 3D en consecuencia