LUCES DE POSICIÓN

273-DV-RO-DARK-L

Luz de posición LED | 8 LED | 12-24V | rojo | oscuro/ahumado

EAN: 5414184008830

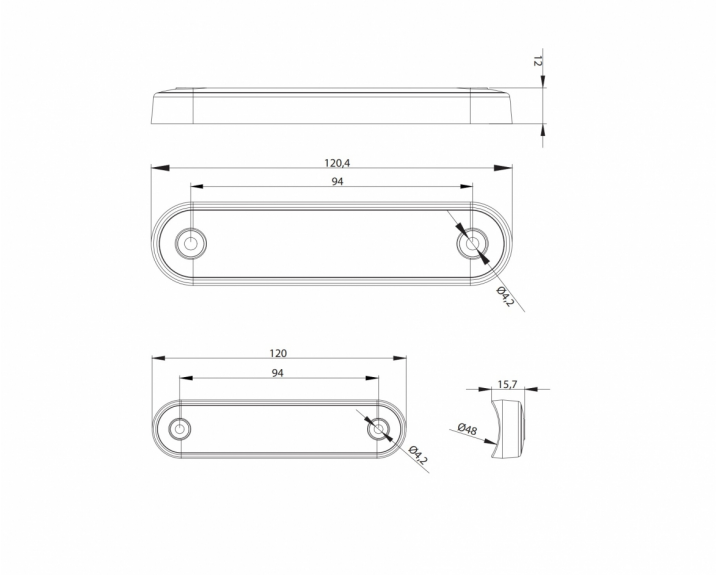

Especificaciones

A solicitar por	1
Certificación	ECE R7
Color	Rojo
Color de lente	Ahumado
Conexión	Extremo de cable abierto
Dimensiones	120 x 28 x 12,8 mm
EMC	EMC R10
Embalaje	Empaque POS
Fuente de luz	LED

Funciones	Luz de marcado trasera
Impermeable	Sí
Lado de montaje	Parte trasera
Longitud del cable (m)	0,15 m
Montaje	Superficial
Número de LEDs	8
Peso (kg)	0,064 Kg
Temperatura de funcionamiento	-40°C / +55°C
Voltaje de funcionamiento	12V - 24V