SIGNALSWITCH

Sirena preprogramada y sistema de control | SDP212H

EAN: 5414184008434

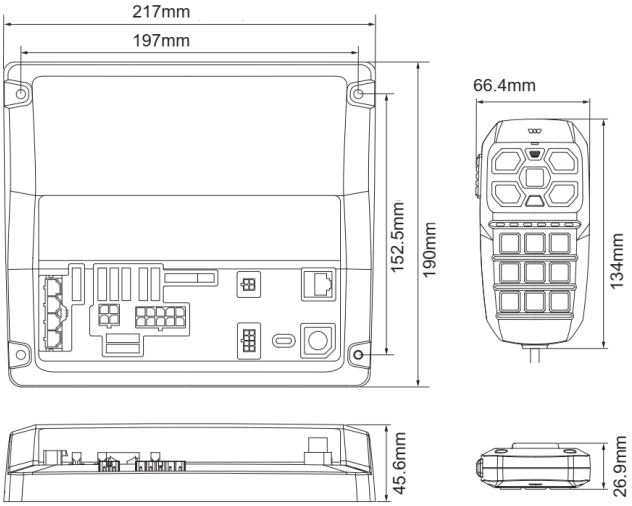

Especificaciones

A solicitar por	1
CISPR 25	Sí
Dimensiones	Control: 66,4 mm x 134 mm x 26,9 mm - Sirena: 217 mm x 190 mm x 45,6 mm
EMC R10	Sí
Impedancia de altavoz	11 Ohm
Información útil	Esta unidad se programa según sus especificaciones
MIC PA	Micrófono incorporado y controlado a mano
Montaje	Superficial
Número de botones	14 botones
Peso (kg)	1,800 Kg

Programable	Programación vía PC
Retransmisión de radio	Sí
Salida de altavoz	200 vatios (100 vatios x 2)
Salidas detalladas	12 salidas: 3x15 amp, 3x10 amp, 2x2 amp, 4x0,25 amp
Sensor de voltaje de batería	Sí
Suministrado con	Juego completo
Tipo	Panel de control + sirena
Tonos	Wail - Yelp - Phaser (Perforador) - Hi-Lo - Mecánico - ...
Voltaje de funcionamiento	12V - 24V