624LED-OR

Baliza | LED | montaje con 2 tornillos | 11-110V | ámbar

EAN: 5414184005488

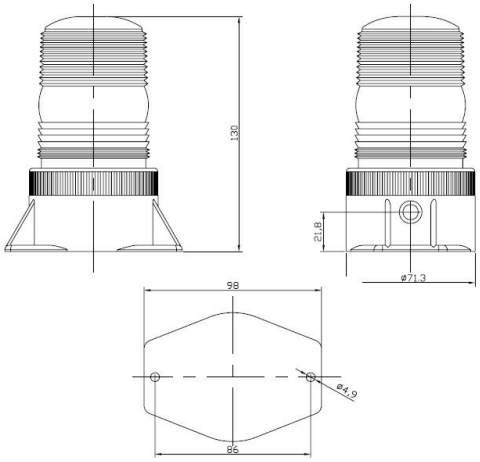

Especificaciones

A solicitar por	1
Altura mm	130 mm
Color	Ámbar
Conexión	Extremo de cable abierto
Diámetro mm	58 mm
ECE R65	No
EMC	Sí
Fuente de luz	LED
Grado IP	IP66

Montaje	Montaje con 2 tornillos
Número de LEDs	3
Número de patrones de destello	1
Rango de altura	111 - 130 mm
Rango de diámetros	70 - 110 mm
Sincronizable	No
Suministrado con	Manual, tornillos de montaje
Temperatura de funcionamiento	-30°C / +85°C
Voltaje de funcionamiento	11V - 110V