BALIZAS GIRATORIAS

622LED-1P-BL

Baliza | LED | montaje con 1 tornillo | 12?24V | bleu

EAN: 5414184002777

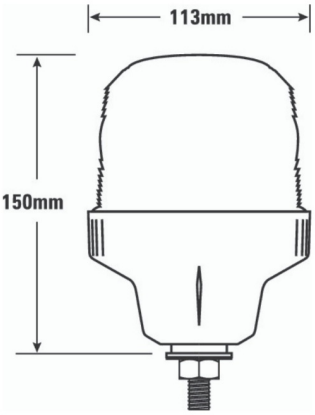

Especificaciones

A solicitar por	1
Altura mm	150 mm
Color	Azul
Color de lente	Azul
Conexión	Extremo de cable abierto
Diámetro mm	113 mm
ECE R65	No
EMC	EMC R10
EMC R10	Sí
Fuente de luz	LED

Grado IP	IP65
Montaje	Montaje con 1 tornillo
Número de LEDs	12
Número de patrones de destello	1
Peso (kg)	0,364 Kg
Rango de altura	131 - 170 mm
Rango de diámetros	131 - 170 mm
Sincronizable	No
Temperatura de funcionamiento	-30°C / +65°C
Voltaje de funcionamiento	12V - 24V