BALIZAS GIRATORIAS

500F-DV-CLOR

Baliza | LED | montaje con tubo flexible | 12-24V | lente transparente | ámbar

EAN: 5414184565470

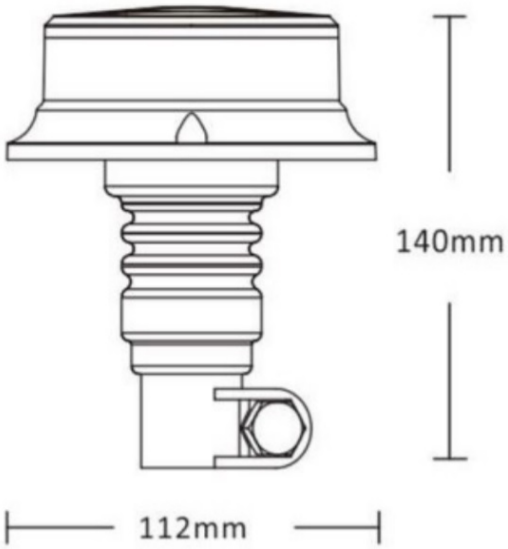

Especificaciones

A solicitar por	1
Altura mm	140 mm
Color	Ámbar
Color de lente	Transparente
Conexión	Montaje en tubo
Diámetro mm	112 mm
ECE R65 Clase 1	Sí
EMC	EMC R10
EMC R10	Sí
Embalaje	Caja blanca con etiqueta
Fuente de luz	LED

Grado IP	IP67
Montaje	Montaje en tubo, flexible
Número de LEDs	18
Número de patrones de destello	7 (incluye patrón rotativo)
Peso (kg)	0,350 Kg
Rango de altura	131 - 170 mm
Rango de diámetros	131 - 170 mm
Sincronizable	No
Suministrado con	Manual
Temperatura de funcionamiento	-30°C / +60°C
Voltaje de funcionamiento	12V - 24V