486 LED

Luz de trabajo LED | 10-30V | cuadrada | 2000 lúmenes

EAN: 5414184565609

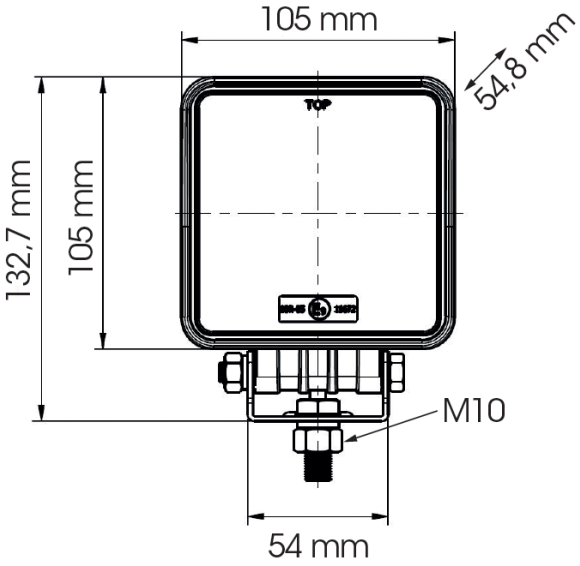

Especificaciones

A solicitar por	1
Color	Blanco
Color de LEDs	Blanco
Color de lente	Transparente
Conexión	Extremo de cable abierto
Dimensiones	105 x 105 x 54.8 mm
EMC	EMC R10
EMC R10	Sí
Embalaje	Caja blanca con etiqueta
Fuente de luz	LED
Grado IP	IP67

Longitud del cable (m)	3 m
Lumen	2000
Montaje	Tornillo
Número de LEDs	9
Peso (kg)	0,608 Kg
Rango de lúmenes	Medio 800 - 2000 lúmenes
Suministrado con	Tornillos de montaje
Temperatura de funcionamiento	-30°C / +65°C
Tipo	Cuadrado
Vatio	27 Watt
Voltaje de funcionamiento	12V - 24V